SCHEDA TECNICA

TECNOEDIL NOLEGGI

PIATTAFORMA RAGNO 21 MT 21S



SPECIFICHE TECNICHE	UNITÀ	DATI
Altezza di lavoro	m	20,80
Altezza piattaforma	m	18,80
Sbraccio laterale	m	11,30
Portata in cesta	Kg	230
Dimensione cestello	m	1,40x0,70x1,10
Rotazione torre	°	380
Rotazione cesto	°	60+60
Peso	q.li	26,00
Motore		Diesel

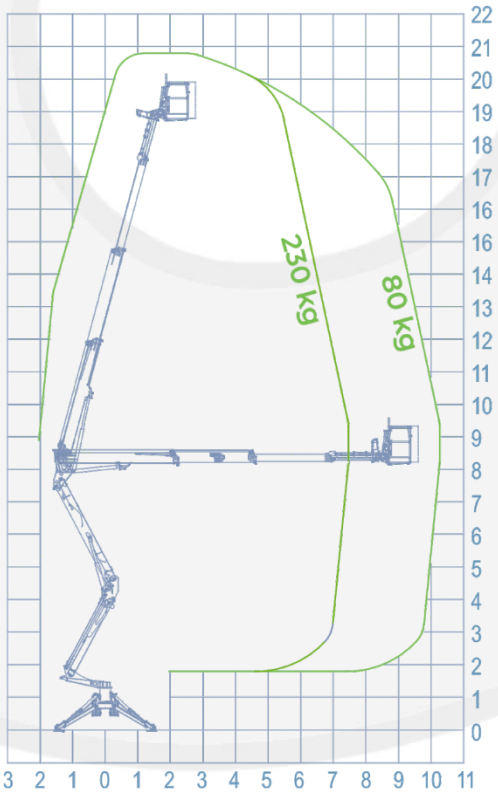

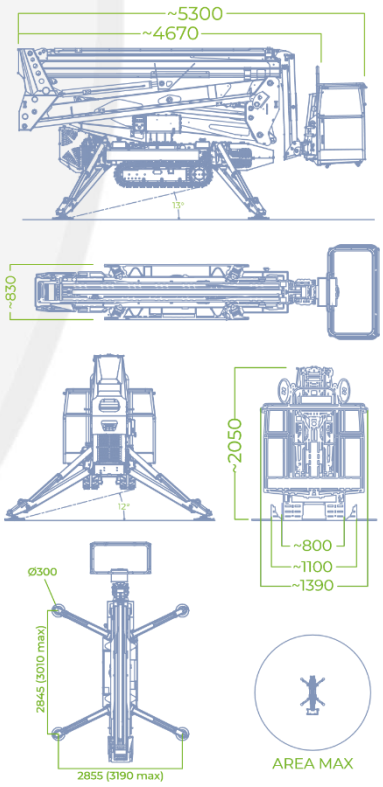

www.tecnoediltrento.it 0461 0461/990748 info@tecnoediltrento.it

"Documento commerciale non vincolante e a scopo illustrativo, per tutte le informazioni tecniche fare riferimento al manuale dell'operatore pertinente. Specifiche dei prodotti sono soggetti a modifica senza preavviso o altro obbligo."